ԵՐԵՎԱՆԻ ՆՈՐՔ-ՄԱՐԱՇ ՀԱՄԱՅՆՔԻ N121 ՄԱՆԿԱՊԱՐՏԵԶԻ ՀԻՄՆԱՆՈՐՈԳՄԱՆ ՆԱԽԱԳԻԾԸ ԿԱՏԱՐՎԱԾ Է ՀԱՄԱՁԱՅՆ ԵՔ-ՊԼԱՇՁԲ-14/43-1 ՊԱՏՎԵՐԻ:

ՆԱԽԱԳԾՈՎ ՆԱԽԱՏԵՍՎՈՒՄ ԵՆ ՀԵՏԵՎՅԱԼ ԱՇԽԱՏԱՆՔՆԵՐԸ`

- ԳՈՅՈՒԹՅՈՒՆ ՈՒՆԵՑՈՂ ՄԵՏԱՂԱԿԱՆ ՑԱՆԿԱՊԱՏԻ ԹԵՔՎԱԾ ՄԱՍԵՐԻ ՈՒՂՂՈՒՄ, ՑԱՆԿԱՊԱՏԻ ԻՐԱՐԻՑ ԱՆՋԱՏՎԱԾ ՄԱՍԵՐԻ ԵՌԱԿՑՈՒՄ ԵՎ ԱՄԲՈՂՋԱԿԱՆ ՆԵՐԿՈՒՄ ԿԱՆԱՉ ԳՈՒՅՆԻ ՆԵՐԿՈՎ: ՑԱՆԿԱՊԱՏԻ ՀԵՏԵՎԻ ՄԱՍՈՒՄ ԱՄԲՈՂՋ ԵՐԿԱՅՆՔՈՎ ՀՈՂԱԿՈՒՅՏԻ ՄԱՔՐՈՒՄ, ԹԱՓՎԱԾ ՔԱՐԵՐԻ ՀԱՎԱՔՈՒՄ ԵՎ ՏԵՂԱՓՈԽՈՒՄ:
- ՆԱԽԱՏԵՍՎՈՒՄ Է ԳՈՅՈՒԹՅՈՒՆ ՈՒՆԵՑՈՂ ԾԱՂԿԱՆՈՑՆԵՐԻ ԵԶՐԱՔԱՐԵՐԻ ՓՈԽԱՐԻՆՈՒՄ ՆՈՐ ԲԵՏՈՆԵ ԵԶՐԱՔԱՐԵՐՈՎ:
- ԳԼԽԱՎՈՐ ՄՈՒՏՔԻ ՎԵՐԵՎՈՒՄ ՆԱԽԱՏԵՍՎՈՒՄ Է ԿԱՌՈՒՑԵԼ ՇՎԱՔԱՐԱՆ:
- ՇԵՆՔԻ ԵՏՆԱՄԱՍՈՒՄ ԳՈՅՈՒԹՅՈՒՆ ՈՒՆԵՑՈՂ ԱՍՏԻՃԱՆՆԵՐԻ ՎՐԱ ՄԵՏԱՂԱԿԱՆ ԲԱԶՐԻՔԻ ԻՐԱԿԱՆԱՑՈՒՄ:
- ԲԱԿՈՒՄ ԳՏՆՎՈՂ ԵՐԿՈՒ ՋՐՈՒՑԱՍՏՂԱՎԱՐՆԵՐՈՒՄ ԻՐԱԿԱՆԱՑՆԵԼ ՆՈՐ ՓԱՅՏԵ ՆՍՏԱՏԵՂԵՐ:
- ԵՐԵՔ ՆՈՐ ՋՐՈՒՑԱՍՏՂԱՎԱՐՆԵՐԻ ՏԵՂԱԴՐՈՒՄ:
- ԱՐՏԱՔԻՆ ՊԱՏԵՐԻ ՎՆԱՍՎԱԾ ՀԱՏՎԱԾՆԵՐԸ ԵՎ ՊԱՏՈՒՀԱՆԱԳՈԳԵՐԸ ՍՎԱՂԵԼ Ց/ԱՎԱԶԵ ԲԱՐՁՐՈՐԱԿ ՍՎԱՂՈՎ:
- ՇԵՆՔԻ ՆԵՐՍԻ ՊԱՏԵՐԻ ԱՌԱՆՁԻՆ ՎՆԱՍՎԱԾ ՄԱՍԵՐԸ ՍՎԱՂԵԼ ԳԱՋԵ ՍՎԱՂՈՎ ԵՎ ՆԵՐԿԵԼ ՉԼՎԱՑՎՈՂ ԼԱՏԵՔՍԱՅԻՆ ՆԵՐԿՈՎ:
- ԱՐՏԱՔԻՆ ՊԱՏԵՐԻՆ ՆԱԽԱՏԵՍԵԼ «ԼԵԴ» ՏԻՊԻ ԼՈՒՍԱՏՈՒՆԵՐ:

Լիցենզիային և մասնագիտական հատկանիշներին
ներկայացվող պահանջներ

Աշխատանքների կատարման համար կապալառուն պետք է ունենա`

ա) քաղաքաշինական բնագավառում լիցենզիաներ` բնակելի, հասարակական և արտադրական օբյեկտների շինարարության համար:
բ) տեխնիկական միջոցներից` բեռնատար և ինքնաթափ ավտոմեքենա, ավտոկռունկ, համապատասխան սարքեր և սարքավորումներ, նախագծով նախատեսված համապատասխան աշխատանքներ իրականացնելու համար:
գ) աշխատանքային ռեսուրսներ, համապատասխան մասնագետներ և մասնագիտական հատկանիշներ: Աշխղեկ` ինժեներ-շինարար «ԱՔՇ», առնվազն 3 տարվա մասնագիտական աշխատանքային փորձով:

Աշխատանքների կատարման ժամանակ օգտագործվող բոլոր տեսակի նյութերը, սարքավորումները և պատրաստվածքները պետք է համապատասխանեն ՀՀ-ում գործող նորմատիվային փաստաթղթերի պահանջներին, ինչպես նաև տվյալ ապրանքների որակի պարամետրերը հավաստող ցուցանիշներին («Սերտիֆիկատների» պահանջներին):
Աշխատանքների կատարման ընթացքում անհրաժեշտ է իրականացնելտեխնիկական հսկողություն և հեղինակային հսկողություն: Տեխնիկական հսկողությունը պետք է իրականացնեն նմանատիպ կառույցների շինարարական հսկողություն կատարած, ոչ պակաս երեք տարվա փորձ ունեցող մասնագետներ և ունենան համապատասխան հավաստագիր (լիցենզիա):

ՀԱՄԱՁԱՅՆԵՑՎԱԾ Է.

ԵՐԵՎԱՆԻ ՔԱՂԱՔԱՊԵՏ Տ. ՄԱՐԳԱՐՅԱՆ

ԵՐԵՎԱՆԻ ՆՈՐՔ-ՄԱՐԱՇ ՎԱՐՉԱԿԱՆ ՇՐՋԱՆԻ Հ.121 ՄԱՆԿԱՊԱՐՏԵԶԻ ՀԻՄՆԱՆՈՐՈԳՈՒՄ				Պատվեր ԵՔ-ՊԼԱՇՁԲ-14/43-1		
			ՃԱՐՏԱՐԱՊԵՏԱԿԱՆ ՄԱՍ	ՓՈՒԼ	ԹԵՐԹ	ԹԵՐԹԵՐ
ՏՆՕՐԵՆ	Գ.ՀԱԿՈԲՅԱՆ			ԱՆ	1	5
Ն.Գ.Ճ.	Տ.ՀԱԿՈԲՅԱՆ		ԲԱՑԱՏՐԱԳԻՐ, ԳԼԽԱՎՈՐ ՀԱՏԱԿԱԳԻԾ	"ՀԱԶԱՐԱՇԵՆ" ՍՊԸ		
ՃԱՐՏԱՐԱՊԵՏ	Տ.ՀԱԿՈԲՅԱՆ					

ԳԼԽԱՎՈՐ ՀԱՏԱԿԱԳԻԾ Մ 1:500
ԲԱՐԵԿԱՐԳՈՒՄ

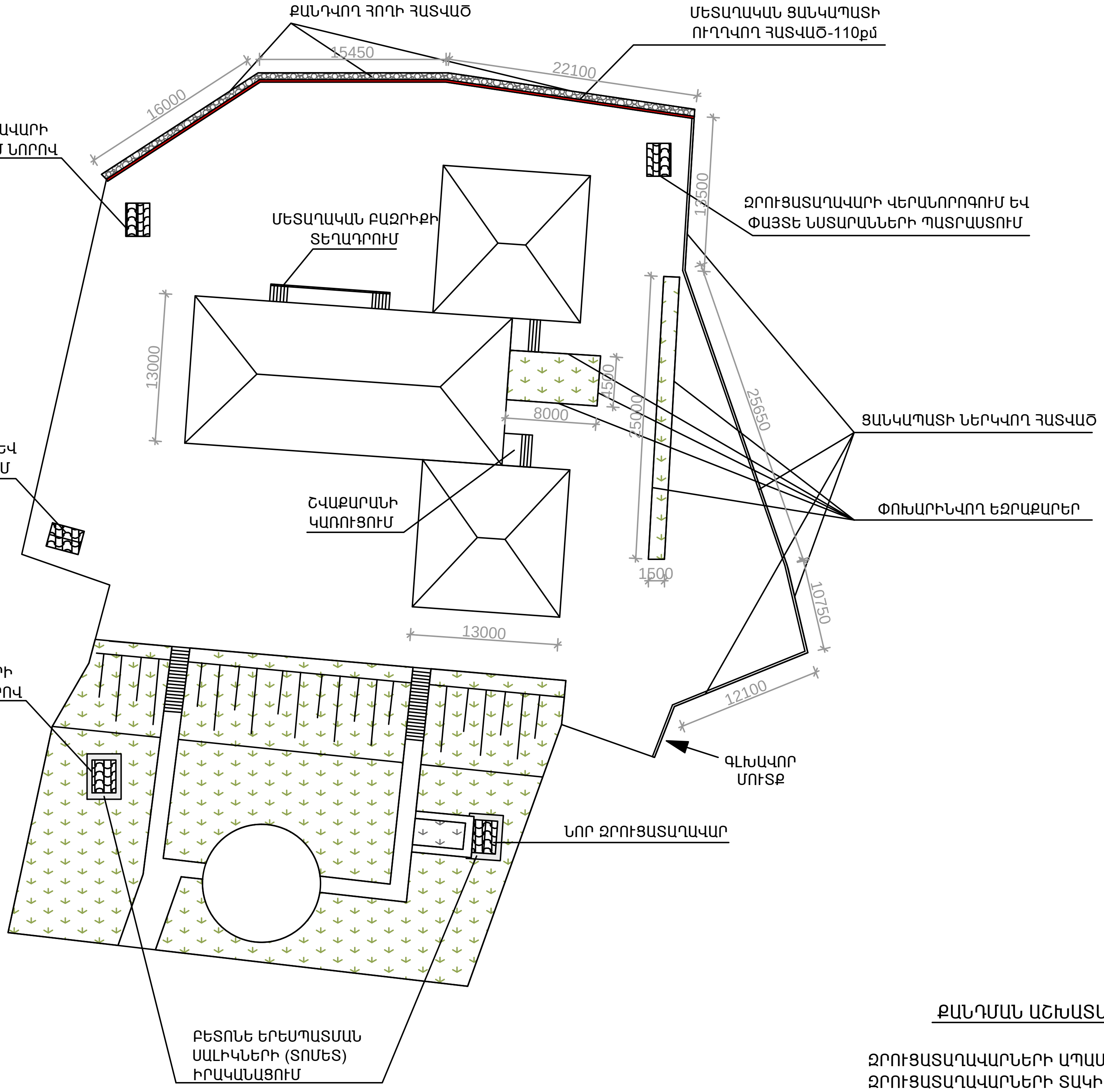

ՔԱՆԴՄԱՆ ԱՇԽԱՏԱՆՔՆԵՐ

ՋՐՈՒՑԱՏԱՂԱՎԱՐՆԵՐԻ ԱՊԱՄՈՆՏԱԺՈՒՄ - 2ՀԱՏ
ՋՐՈՒՑԱՏԱՂԱՎԱՐՆԵՐԻ ՏԱԿԻ ԲԵՏՈՆԵ ՇԵՐՏԻ ՔԱՆԴՈՒՄ - 2.4խմ
ԵԶՐԱՔԱՐԵՐԻ ՔԱՆԴՈՒՄ - 80գմ

ԵՐԵՎԱՆԻ ՆՈՐՔ-ՄԱՐԱՇ ՎԱՐՉԱԿԱՆ ՇՐՋԱՆԻ Հ.121 ՄԱՆԿԱՊԱՐՏԵԶԻ ՀԻՄՆԱՆՈՐՈԳՈՒՄ				Պատվեր ԵՔ-ՊԸԱՇՋԲ-14/43-1		
			ՃԱՐՏԱՐԱՊԵՏԱԿԱՆ ՄԱՍ	ՓՈՒԼ	ԹԵՐԹ	ԹԵՐԹԵՐ
				ԱՆ	2	5
			ԳԼԽԱՎՈՐ ՀԱՏԱԿԱԳԻԾ Մ1:500	"ՀԱՋԱՐԱՇԵՆ" ՄՊԸ		
ՃԱՐՏԱՐԱՊԵՏ	Տ.ՀԱԿՈԲՅԱՆ					

ՎԵՐԱՆՈՐՈԳՎՈՂ ՋՐՈՒՑԱՏԱՂԱՎԱՐՆԵՐ (2 ՀԱՏ)

Մ1:100

ՏԵՍՔ ԴԻՄԱՑԻՑ　　ՏԱՆԻՔԻ ՏԵՍՔ　　ՀԱՏԱԿԱԳԻԾ

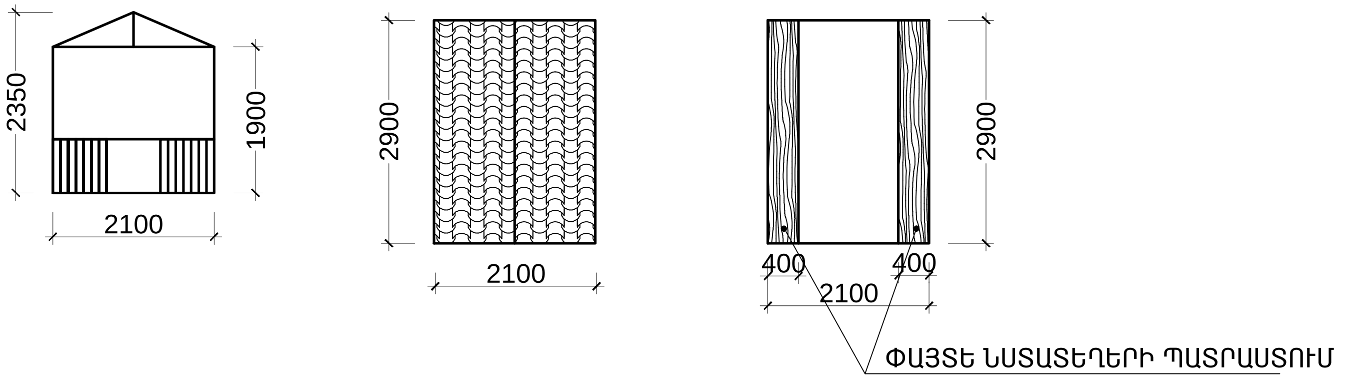

ՋՐՈՒՑԱՏԱՂԱՎԱՐՆԵՐԻ ՏԱԿ ԲԵՏՈՆԵ ՁԵՎԱՎՈՐ ՍԱԼԵՐԻ ԻՐԱԿԱՆԱՑՈՒՄ - 32քմ

Խճի շերտ (10սմ) - 3.2խմ
Բետոն B7.5 (5սմ) - 1.6խմ
Ցեմենտավազային չոր շաղախ (6սմ) - 19.2քմ

Հ/Հ	ԱՇԽԱՏԱՆՔՆԵՐԻ ԱՆՎԱՆՈՒՄԸ	ՉԱՓՄԱՆ ՄԻԱՎՈՐԸ	ՔԱՆԱԿԸ
1.	ՄԵՏԱՂԱԿԱՆ ԿՂՄԻՆԴՐ	$Մ^2$	7.5
2.	ՓԱՅՏԱՆՅՈՒԹ	$Մ^3$	0.08
3.	ԾՊԵՂՆԱՎՈՏՔ 60X60 ՄԵՏԱՂԱԿԱՆ ԽՈՂՈՎԱԿ	Գ/Մ	25
4.	ՀԱՐԹ ԹԻԹԵՂ	$Մ^2$	6.5
5.	ՓԱՅՏԵ ՆՍՏԱՏԵՂԵՐԻ ՊԱՏՐԱՍՏՈՒՄ ՓԱՅՏԱՆՅՈՒԹ	$Մ^3$	0.25
6.	ՄԵՏԱՂԱԿԱՆ ԲԱՋՐԻՔ ՄԵՏԱՂԱԿԱՆ ԽՈՂՈՎԱԿ 60X40	Գ/Մ	91

ԳԼԽԱՎՈՐ ՄՈՒՏՔԻ ՎԵՐԵՎՈՒՄ ՇՎԱՔԱՐԱՆԻ ԿԱՌՈՒՑՈՒՄ

ՀԱՏԱԿԱԳԻԾ Մ1:100

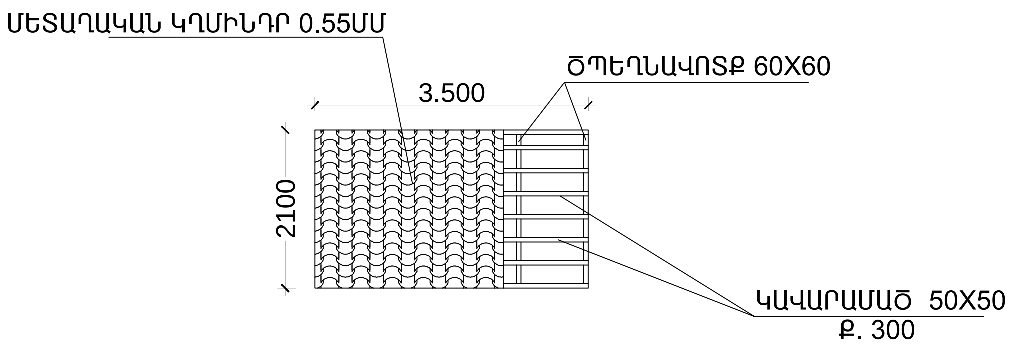

ԿՏՐՎԱԾՔ 1-1

Մ 1:50

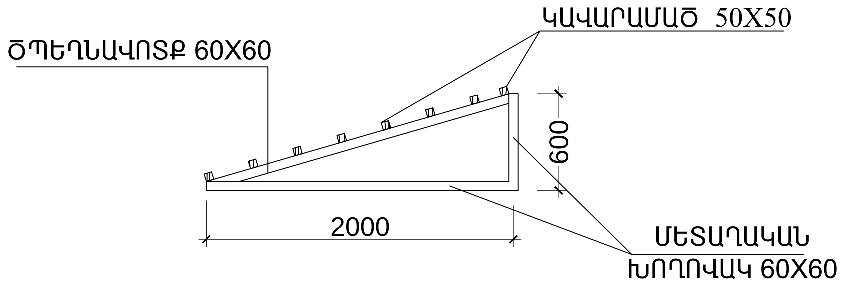

ՄԵՏԱՂԱԿԱՆ ԲԱՋՐԻՔ

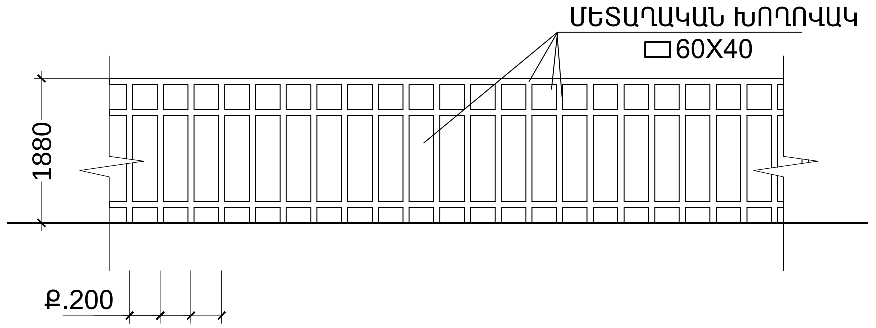

ԵՐԵՎԱՆԻ ՆՈՐՔ-ՄԱՐԱՇ ՎԱՐՉԱԿԱՆ ՇՐՋԱՆԻ Հ.121 ՄԱՆԿԱՊԱՐՏԵԶԻ ՀԻՄՆԱՆՈՐՈԳՈՒՄ				Պատվեր ԵՔ-ՊԸԱՇՁԲ-14/43-1
			ՃԱՐՏԱՐԱՊԵՏԱԿԱՆ ՄԱՍ	ՓՈՒԼ: ԱՆ; ԹԵՐԹ: 3; ԹԵՐԹԵՐ: 5
ՃԱՐՏԱՐԱՊԵՏ	Տ.ՀԱԿՈԲՅԱՆ		ՋՐՈՒՑԱՏԱՂԱՎԱՐ, ՇՎԱՔԱՐԱՆ, ԲԱՋՐԻՔ	"ՀԱՁԱՐԱՇԵՆ" ՍՊԸ

ԲԵՏՈՆԵ ԵԶՐԱՔԱՐԻ ԿՏՐՎԱԾՔ
150x300x1000

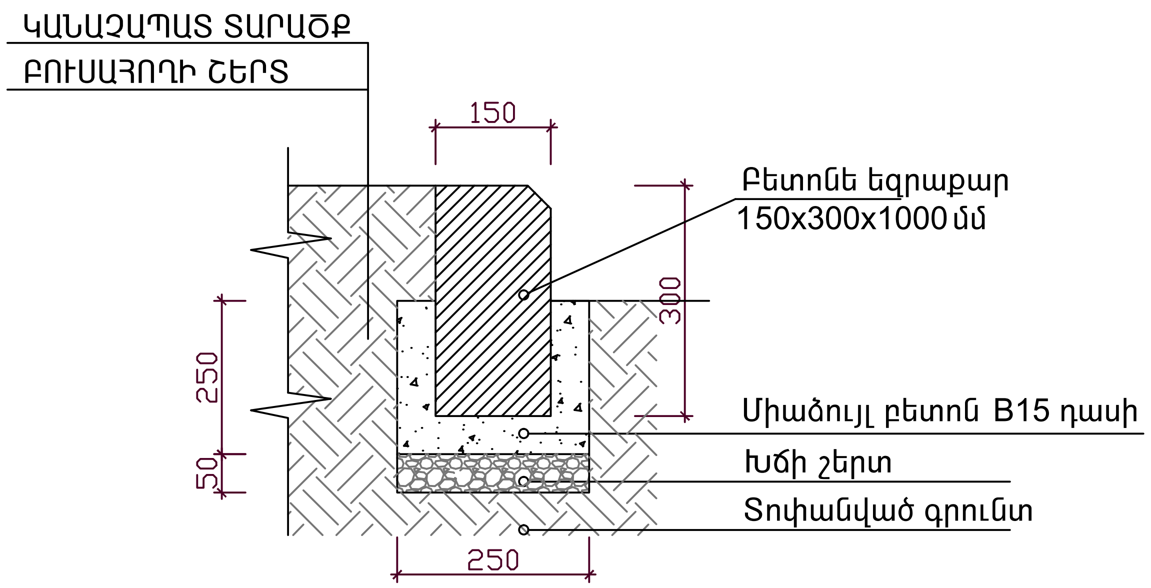

ՀԻՆ ԵԶՐԱՔԱՐԵՐԻ ՓՈԽԱՐԻՆՈՒՄ
ՆՈՐ ԲԵՏՈՆԵ ԵԶՐԱՔԱՐԵՐՈՎ - 80Գ/Մ

ՄԵՏԱՂԱԿԱՆ ՑԱՆԿԱՊԱՏԻ ԹԵՔՎԱԾ ՄԱՍԵՐԻ ՈՒՂՂՈՒՄ,
ՑԱՆԿԱՊԱՏԻ ԻՐԱՐԻՑ ԱՆՋԱՏՎԱԾ ՄԱՍԵՐԻ ԵՌԱԿՑՈՒՄ
ԵՎ ԱՄԲՈՂՋԱԿԱՆ ՆԵՐԿՈՒՄ ԿԱՆԱՉ ԳՈՒՅՆԻ ՆԵՐԿՈՎ

ՋՐՈՒՑԱՏԱՂԱՎԱՐՆԵՐԻ ՎԵՐԱՆՈՐՈԳՈՒՄ,
ՓԱՅՏԵ ՆՍՏԱՐԱՆՆԵՐԻ ՊԱՏՐԱՍՏՈՒՄ

ԳԼԽԱՎՈՐ ՄՈՒՏՔԻ ՎԵՐԵՎՈՒՄ
ՇՎԱՔԱՐԱՆԻ ԿԱՌՈՒՑՈՒՄ

ԵԶՐԱՔԱՐԵՐԻ ՓՈԽԱՐԻՆՈՒՄ
ՆՈՐ ԲԵՏՈՆԵ ԵԶՐԱՔԱՐԵՐՈՎ

ԵՐԵՎԱՆԻ ՆՈՐՔ-ՄԱՐԱՇ ՎԱՐՉԱԿԱՆ ՇՐՋԱՆԻ Հ.121 ՄԱՆԿԱՊԱՐՏԵԶԻ ՀԻՄՆԱՆՈՐՈԳՈՒՄ				Պատվեր ԵՔ-ՊԸԱՇՁԲ-14/43-1		
			ՃԱՐՏԱՐԱՊԵՏԱԿԱՆ ՄԱՍ	ՓՈՒԼ	ԹԵՐԹ	ԹԵՐԹԵՐ
				ԱՆ	4	5
ՃԱՐՏԱՐԱՊԵՏ	Տ.ՀԱԿՈԲՅԱՆ		ԲԵՏՈՆԵ ԵԶՐԱՔԱՐԻ ԿՏՐՎԱԾՔ, ՆԿԱՐՆԵՐ	"ՀԱԶԱՐԱՇԵՆ" ՍՊԸ		

ԾԱՎԱԼԱՅԻՆ ԱՄՓՈՓԱԳԻՐ

Հ/Հ	ԱՇԽԱՏԱՆՔՆԵՐԻ ԱՆՎԱՆՈՒՄԸ	ՉԱՓՄԱՆ ՄԻԱՎՈՐԸ	ՔԱՆԱԿԸ
1.	ՄԵՏԱՂԱԿԱՆ ՑԱՆԿԱՊԱՏԻ ՆԵՐԿՈՒՄ	$Մ^2$	255
2.	ՆՈՐ ՋՐՈՒՑԱՏԱՂԱՎԱՐՆԵՐԻ ՏԵՂԱԴՐՈՒՄ	ՀԱՏ	3
3.	ԳՈՅՈՒԹՅՈՒՆ ՈՒՆԵՑՈՂ ՋՐՈՒՑԱՏԱՂԱՎԱՐՆԵՐԻ ՎԵՐԱՆՈՐՈԳՈՒՄ	ՀԱՏ	2
4.	ՏԱՆԻՔԻ ՋՐՀՈՐԴԱՆԻ ՎԵՐԱՆՈՐՈԳՈՒՄ 150 ՄՄ	Գ/Մ	10
5.	ԵԶՐԱՔԱՐԵՐԻ ՓՈԽԱՐԻՆՈՒՄ ՆՈՐ ԲԵՏՈՆԵ ԵԶՐԱՔԱՐԵՐՈՎ 150*300ՄՄ	Գ/Մ	80
6	ԱՐՏԱՔԻՆ ՊԱՏԵՐԻ ՍՎԱՂՈՒՄ 30ՄՄ	$Մ^2$	30
7.	ՆԵՐՔԻՆ ՊԱՏԵՐԻ ՍՎԱՂՈՒՄ ԳԱՋՈՎ 30ՄՄ	$Մ^2$	60
8.	ՆԵՐՔԻՆ ՊԱՏԵՐԻ ՆԵՐԿՈՒՄ ՉԼՎԱՑՎՈՂ ԼԱՏԵՔՍԱՅԻՆ ՆԵՐԿՈՎ	$Մ^2$	60
9.	ՄԵՏԱՂԱԿԱՆ ԲԱՋՐԻՔԻ ԿԱՌՈՒՑՈՒՄ	Գ/Մ	12
10.	ՄԵՏԱՂԱԿԱՆ ՏԱՆԻՔԻ ԿԱՌՈՒՑՈՒՄ	$Մ^2$	7
11.	ՀՈՂԻ ՄԱՔՐՈՒՄ	$Մ^3$	30

ԵՐԵՎԱՆԻ ՆՈՐՔ-ՄԱՐԱՇ ՎԱՐՉԱԿԱՆ ՇՐՋԱՆԻ Հ.121 ՄԱՆԿԱՊԱՐՏԵԶԻ ՀԻՄՆԱՆՈՐՈԳՈՒՄ				Պատվեր ԵՔ-ՊԸԱՇՁԲ-14/43-1		
			ՃԱՐՏԱՐԱՊԵՏԱԿԱՆ ՄԱՍ	ՓՈՒԼ	ԹԵՐԹ	ԹԵՐԹԵՐ
				ԱՆ	5	5
			ԾԱՎԱԼԱՅԻՆ ԱՄՓՈՓԱԳԻՐ	"ՀԱՋԱՐԱՇԵՆ" ՍՊԸ		
ՃԱՐՏԱՐԱՊԵՏ	Տ.ՀԱԿՈԲՅԱՆ					

ԺԱՄԱՆԱԿԱՑՈՒՅՑ

	ԱՇԽԱՏԱՆՔՆԵՐԻ ԱՆՎԱՆՈՒՄԸ	ԱՇԽԱՏԱՆՔԱՅԻՆ ՕՐԵՐ					
		10	20	30	40	50	60
1	ՄԵՏԱՂԱԿԱՆ ՑԱԿԱՊԱՏԻ ՆՈՐՈԳՈՒՄ, ՆԵՐԿՈՒՄ	///	///				
2	ԲԵՏՈՆԵ ԵԶՐԱՔԱՐԵՐԻ ԻՐԱԿԱՆԱՑՈՒՄ		///				
3	ԳՈՅՈՒԹՅՈՒՆ ՈՒՆԵՑՈՂ ՋՐՈՒՑԱՏԱՂԱՎԱՐՆԵՐԻ ՆՈՐՈԳՈՒՄ, ՆՈՐԵՐԻ ՊԱՏՐԱՍՏՈՒՄ		///	///			
4	ՄԵՏԱՂԱԿԱՆ ԲԱԶՐԻՔԻ ԵՎ ՇՎԱՔԱՐԱՆԻ ԻՐԱԿԱՆԱՑՈՒՄ			///	///		
5	ԷԼԵԿՏՐԱԿԱՆ ՑԱՆՑԻ ԻՐԱԿԱՆԱՑՈՒՄ				///		
7	ՆԵՐՔԻՆ ՀԱՐԴԱՐՄԱՆ ԱՇԽԱՏԱՆՔՆԵՐ				///	///	
8	ՇԻՆԱՐԱՐԱԿԱՆ ԱՂԲԻ ՀԱՎԱՔՈՒՄ					///	///

ԵՐԵՎԱՆԻ ՆՈՐՔ-ՄԱՐԱՇ ՎԱՐՉԱԿԱՆ ՇՐՋԱՆԻ Հ.121 ՄԱՆԿԱՊԱՐՏԵԶԻ ՀԻՄՆԱՆՈՐՈԳՈՒՄ

Պատվեր ԵՔ-ՊԸԱՇՋԲ-14/43-1

ՏՆՕՐԵՆ	Գ.ՀԱԿՈԲՅԱՆ		ՇԻՆԱՐԱՐՈՒԹՅԱՆ ԿԱԶՄԱԿԵՐՊՈՒՄ
Ն.Գ.Ճ.	Տ.ՀԱԿՈԲՅԱՆ		ԺԱՄԱՆԱԿԱՑՈՒՅՑ
ՃԱՐՏԱՐԱՊԵՏ	Տ.ՀԱԿՈԲՅԱՆ		

ՓՈՒԼ	ԹԵՐԹ	ԹԵՐԹԵՐ
ԱՆ	1	1

"ՀԱԶԱՐԱՇԵՆ" ՍՊԸ